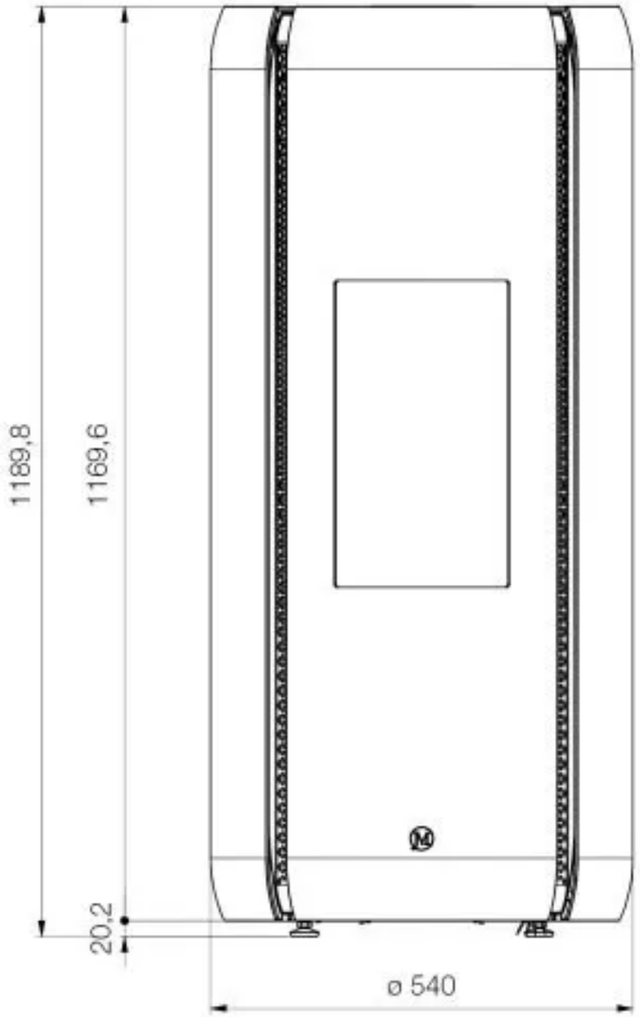

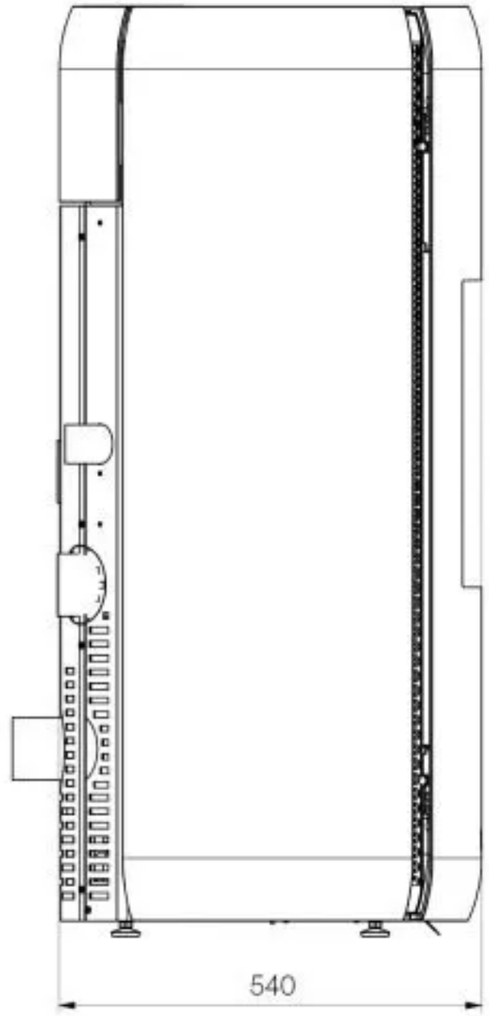

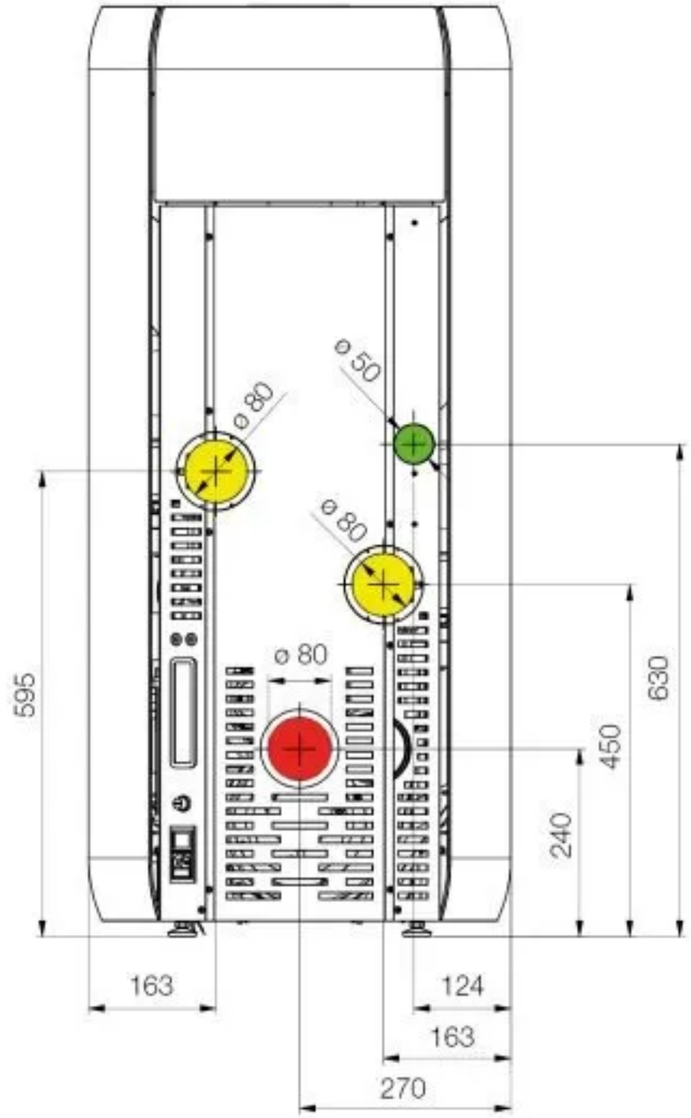

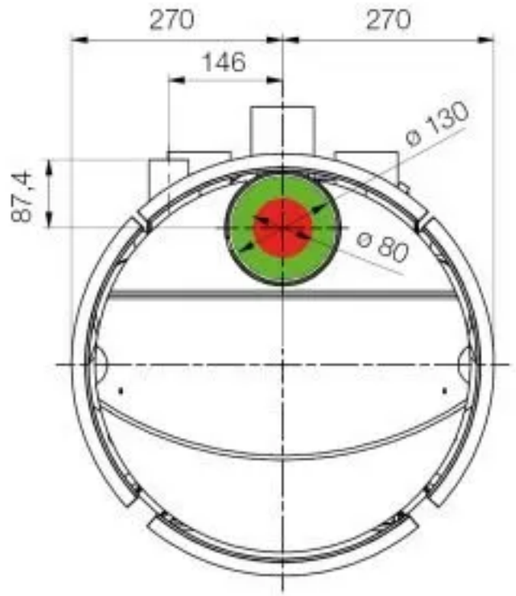

- Canalisation
- Entrée d'air
- Sortie fumées